ՄԵՏԱՂԱԿԱՆ ԲԱԶՐԻՔ Մ 1:20

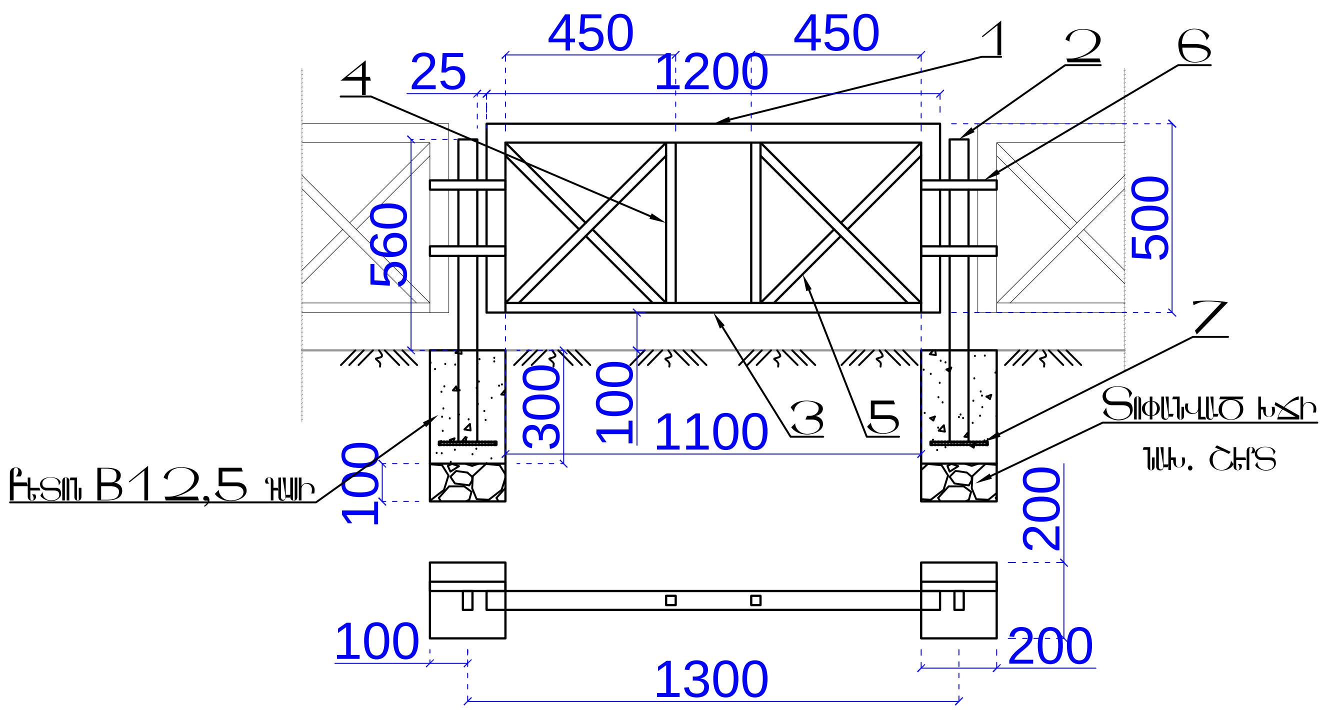

ՄԵՏԱՂԱԿԱՆ ԲԱԶՐԻՔԻ ՊՈՂՊԱՏԻ ՄԱՍՆԱԳԻՐ ՄԵԿ ԷԼԵՄԵՆՏԻ ՀԱՄԱՐ

ԴԻՐՔ	ՆՇԱՆԱԿՈՒՄԸ	ԱՆՎԱՆՈՒՄԸ	ՔԱՆ. ՀԱՏ	ՔԱՇԸ ԿԳ	ԸՆԴ.
1	ԳՈՍՏ 8645-68	□50X25X3 (500 / 1100 / 500) L=2100	1	6.57	6.57
2	——"——	□50X25X3 L=800	1	2.5	2.5
3	ԳՈՍՏ 8369-82	□25X25X2 L=1100	1	1.529	1.529
4	——"——	□25X25X2 L=430	2	0.6	1.2
5	——"——	□25X25X2 L=600	4	0.834	3.336
6	ԳՈՍՏ 19903-76	-4X25 L=200	2	0.16	0.32
7	——"——	-8X250 L=150	1	2.352	2.352

ԲԵՏՈՆ B12,5 ԴԱՍԻ 0,012 ԽՄ, ՏՈՓԱՆՎԱԾ ԽԻՃ 0,004 ԽՄ

Megametr	Ք. ԵՐԵՎԱՆ, ԿԵՆՏՐՈՆ ՎԱՐՉԱԿԱՆ ՇՐՋԱՆ, ՍԱՅԱԹ-ՆՈՎԱ 37, 39 ՇԵՆՔԵՐԻ ԲԱԿԻ ՎԵՐԱՆՈՐՈԳՄԱՆ ԱՇԽԱՏԱՆՔՆԵՐ		Պատվեր N ԵՔ-ԴԼԱՃՉՔ 14/8Ե
ՆԱԽԱԳԾԵՑ	Ա. ՀԻՎԹՅԱՆ	ՃԱՐՏԱՐԱՊԵՏԱՇԻՆԱՐԱՐԱԿԱՆ ՄԱՍ	ՓՈՒԼ: ԱՆ / ԹԵՐԹ: ՃՇ-9 / ԹԵՐԹԵՐ: 17
		ՄԵՏԱՂԱԿԱՆ ԲԱԶՐԻՔ Մ 1:20	«ՄԵԳԱՄԵՏՐ» ՍՊԸ